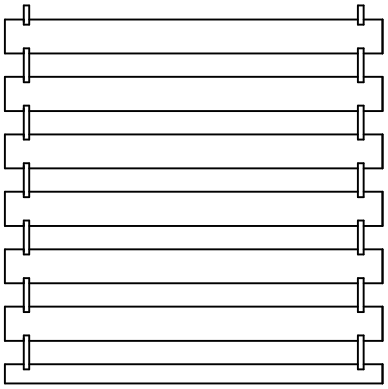

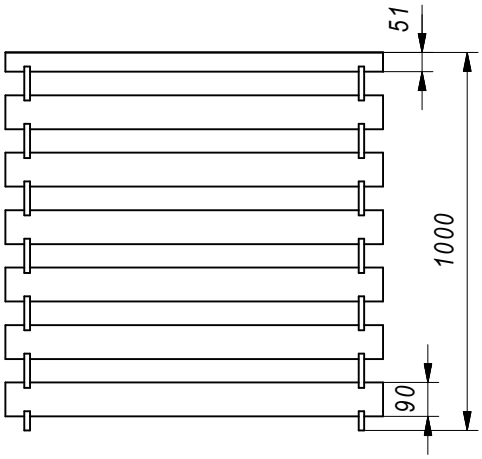

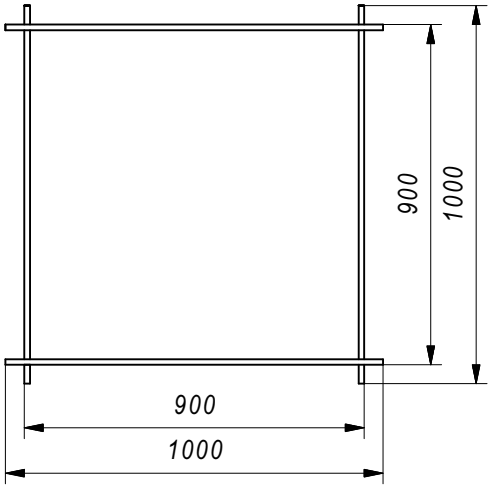

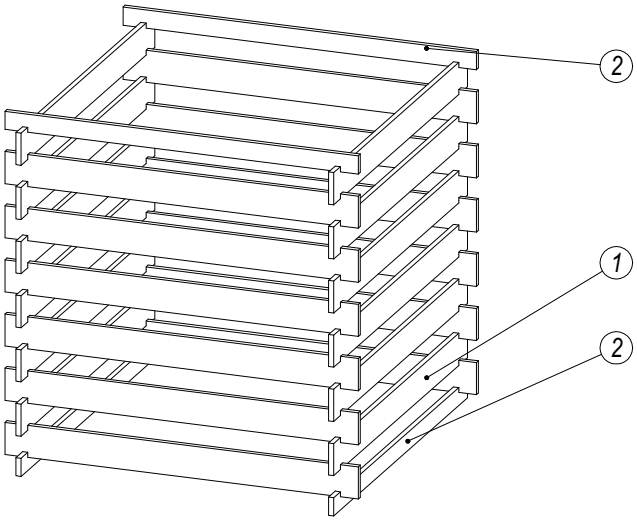

2	15x51x100	4	.	.
1	15x90x1000	24	.	.

	compost box / composteur	
		1:20
	ean 5414067203109	A4 1/2

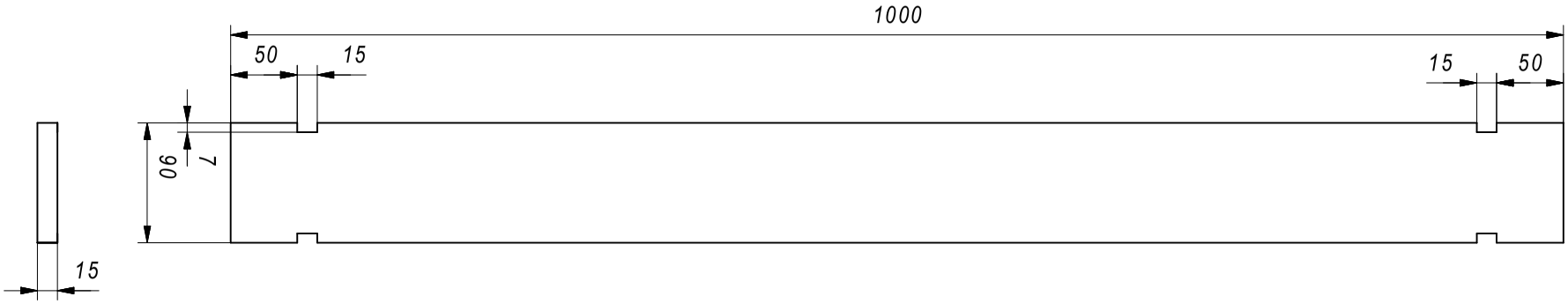
1000
50
15
15
50
7
90
15

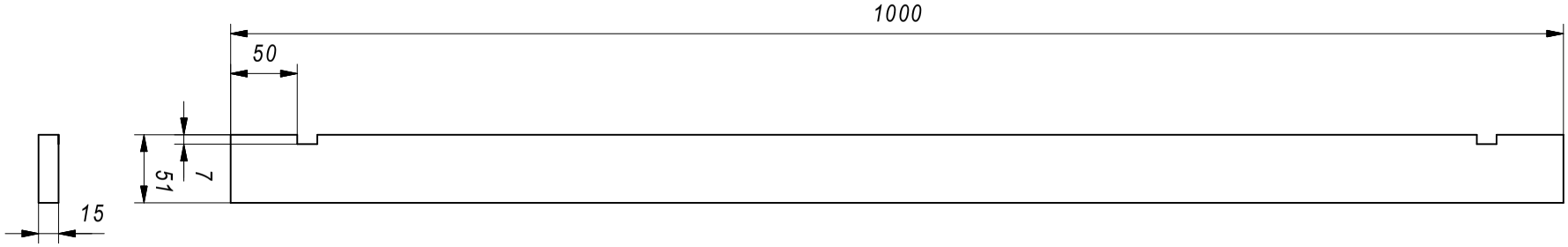
1000
50
7
51
15